fechos tradicionais

traditional latches cierres tradicionales

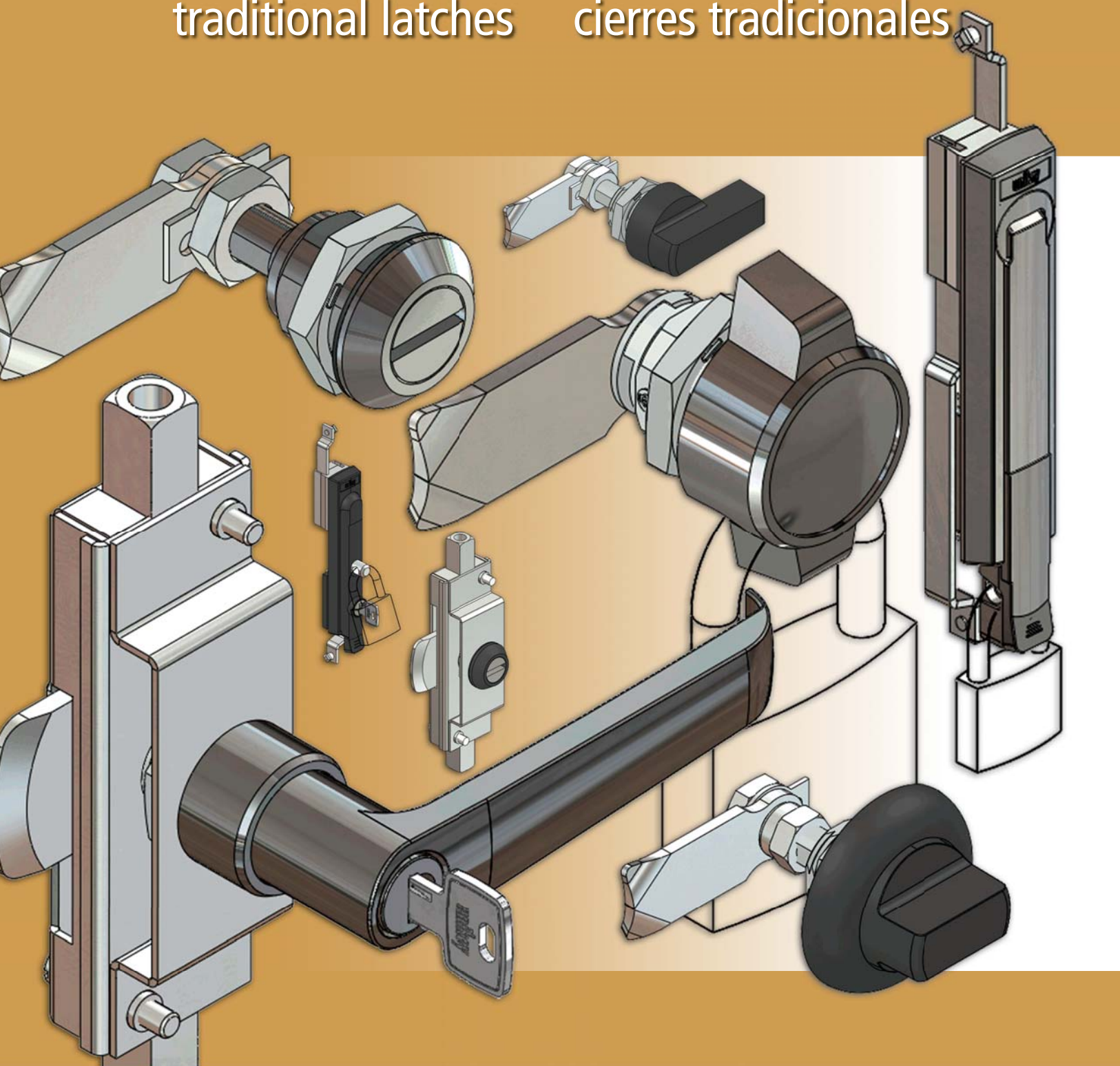

FL19,6FK-RD-HCH

fechos lingueta
cam latches
cierres lengüeta

19.6

unikey

fixo – fixed – fijo

com click – with click – con click

Construção
Corpo em poliamida 6 preta. Inserto em zamac cromado ou epóxi preto. Travamento em aço 1020 zincado, lingueta FI45. Para outras linguetas, tipos e alturas consulte a página 211.

Acessórios Opcionais
Consulte a página 29 e 30.

Construction
Housing built in black polyamide 6. Insert built in chromed or black epoxi zamac. Locking built in 1020 steel zinc, cam FI45. For other cams, types and heights refer to page 211.

Optional Accessories
Refer to page 29 and 30.

Construcción
Carcasa en poliamida 6 negra. Inserto en zamac cromado o epoxi negro. Traba en acero 1020 cincado, lengüeta FI45. Para otras lengüetas, tipos y alturas consulte la página 211.

Accesorios Opcionales
Consulte la página 29 y 30.

IP 65 | 1 PONTO | LR | PA6 | Black | Zn | Black Epoxi | 90° | Zn | Cr | RH | Steel | Zinc | LAH | 2,00

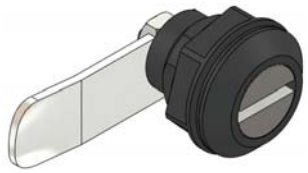

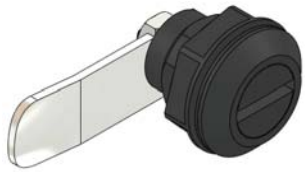

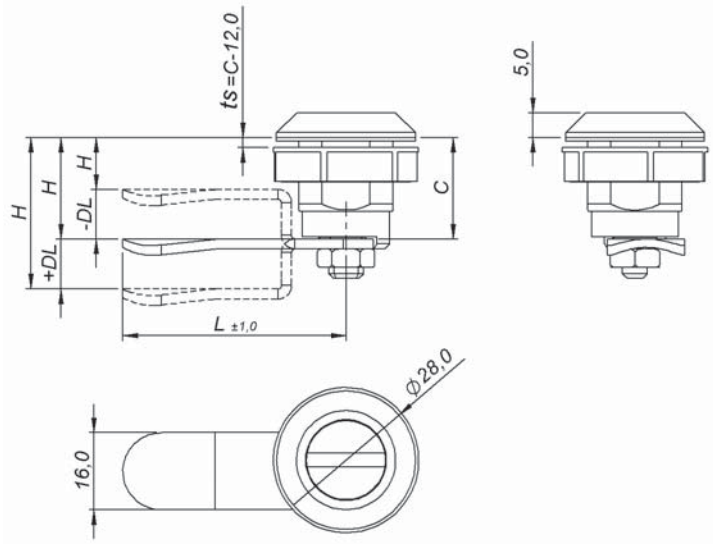

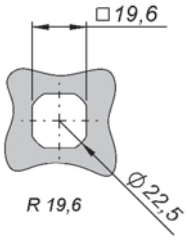

Recorte de fixação
Cut out
Corte de fijación

INSERTO INSERT INSERTO		FRONTAL REDONDO – ROUND FRONT – FRONTAL REDONDO	
		CROMADO – CHROMED – CROMADO	PRETO – BLACK – NEGRO
		C 20	
	FE-2,0	1.M10.131.J20	1.M10.132.J20
	UN-0,0	1.M10.231.J20	1.M10.232.J20
	QD-8,0	1.M10.331.J20	1.M10.332.J20
	TR-8,0	1.M10.431.J20	1.M10.432.J20
ts	Max	8 mm	

H = C	1.M10.131.J20	H ≠ C	1.M10.131.ttt page 211.
DL = 0		DL ≠ 0	
L = 45		L ≠ 45	

fixo – fixed – fijo

com click – with click – con click

Construção
Corpo em poliamida 6 preta. Inserto em zamac cromado ou epóxi preto. Travamento em aço 1020 zincado, lingueta FI45. Para outras linguetas, tipos e alturas consulte a página 211.

Acessórios Opcionais
Consulte a página 29.

Construction
Housing built in black polyamide 6. Insert built in chromed or black epoxi zamac. Locking built in 1020 steel zinc, cam FI45. For other cams, types and heights refer to page 211.

Optional Accessories
Refer to page 29.

Construcción
Carcasa en poliamida 6 negra. Inserto en zamac cromado o epoxi negro. Traba en acero 1020 cincado, lengüeta FI45. Para otras lengüetas, tipos y alturas consulte la página 211.

Accesorios Opcionales
Consulte la página 29.

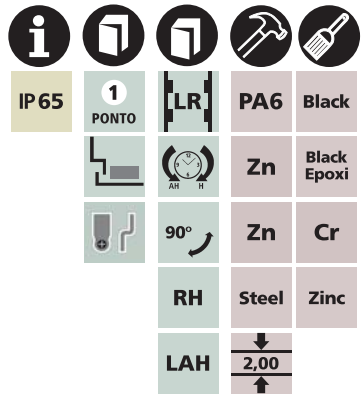

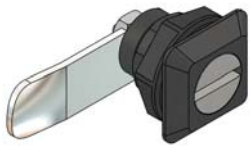

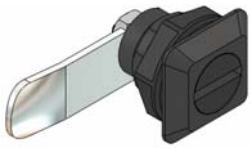

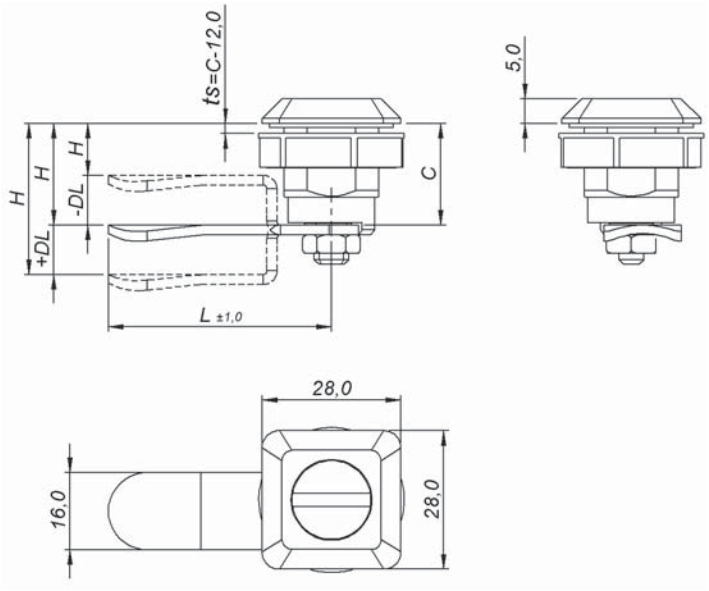

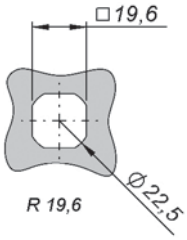

Recorte de fixação
Cut out
Corte de fijación

INSERTO INSERT INSERTO		FRONTAL QUADRADO – SQUARE FRONT – FRONTAL CUADRADO	
		CROMADO – CHROMED – CROMADO	PRETO – BLACK – NEGRO
		C 20	
	FE-2,0	1.M00.131.J20	1.M00.132.J20
	UN-0,0	1.M00.231.J20	1.M00.232.J20
	QD-8,0	1.M00.331.J20	1.M00.332.J20
	TR-8,0	1.M00.431.J20	1.M00.432.J20
ts	Max	8 mm	

H = C	1.M00.131.J20	H ≠ C	1.M00.131.ttt page 211.
DL = 0		DL ≠ 0	
L = 45		L ≠ 45	

FL19,6FS-RD-HCH

fechos lingueta
cam latches
cierres lengüeta

19.6

unikey

fixo – fixed – fijo

sem click – without click – sin click

Construção
Corpo em poliamida 6 preta. Inserto em zamac cromado ou epóxi preto. Travamento em aço 1020 zincado, lingueta FI45. Para outras linguetas, tipos e alturas consulte a página 211.

Acessórios Opcionais
Consulte a página 29 e 30.

Construction
Housing built in black polyamide 6. Insert built in chromed or black epoxi zamac. Locking built in 1020 steel zinc, cam FI45. For other cams, types and heights refer to page 211.

Optional Accessories
Refer to page 29 and 30.

Construcción
Carcasa en poliamida 6 negra. Inserto en zamac cromado o epoxi negro. Traba en acero 1020 cincado, lengüeta FI45. Para otras lengüetas, tipos y alturas consulte la página 211.

Accesorios Opcionales
Consulte la página 29 y 30.

IP 65 | 1 PONTO | LR | PA6 | Black | Zn | Black Epoxi | 90° | Zn | Cr | RH | Steel | Zinc | LAH | 2,00

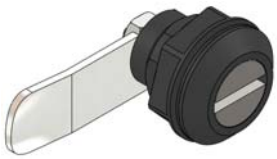

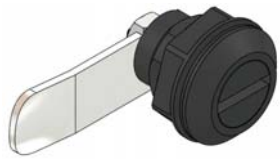

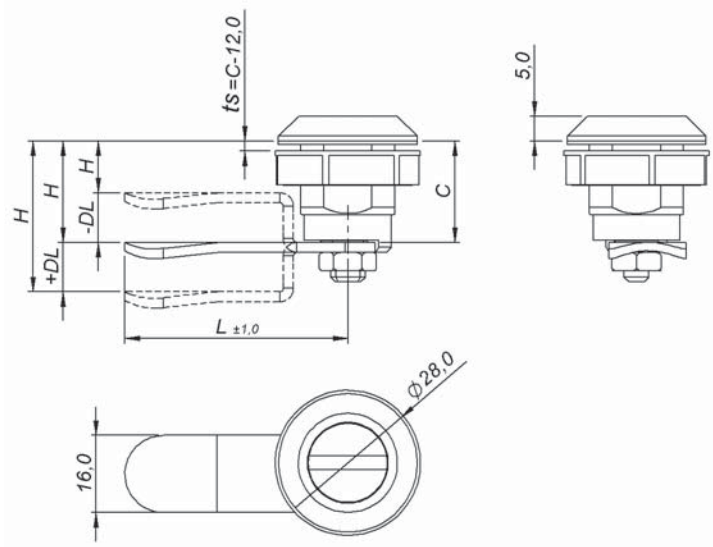

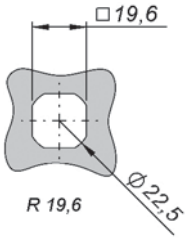

Recorte de fixação
Cut out
Corte de fijación

INSERTO INSERT INSERTO		FRONTAL REDONDO – ROUND FRONT – FRONTAL REDONDO	
		CROMADO – CHROMED – CROMADO	PRETO – BLACK – NEGRO
		C 20	
	FE-2,0	1.L10.131.J20	1.L10.132.J20
	UN-0,0	1.L10.231.J20	1.L10.232.J20
	QD-8,0	1.L10.331.J20	1.L10.332.J20
	TR-8,0	1.L10.431.J20	1.L10.432.J20
ts	Max	8 mm	

H = C	1.L10.131.J20	H ≠ C	1.L10.131.ttt page 211.
DL = 0		DL ≠ 0	
L = 45		L ≠ 45	

fixo – fixed – fijo

sem click – without click – sin click

Construção
Corpo em poliamida 6 preta. Inserto em zamac cromado ou epóxi preto. Travamento em aço 1020 zincado, lingueta FI45. Para outras linguetas, tipos e alturas consulte a página 211.

Acessórios Opcionais
Consulte a página 29.

Construction
Housing built in black polyamide 6. Insert built in chromed or black epoxi zamac. Locking built in 1020 steel zinc, cam FI45. For other cams, types and heights refer to page 211.

Optional Accessories
Refer to page 29.

Construcción
Carcasa en poliamida 6 negra. Inserto en zamac cromado o epoxi negro. Traba en acero 1020 cincado, lengüeta FI45. Para otras lengüetas, tipos y alturas consulte la página 211.

Accesorios Opcionales
Consulte la página 29.

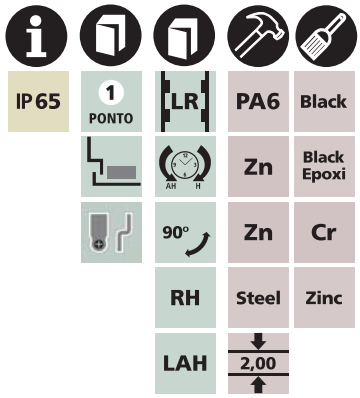

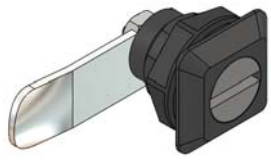

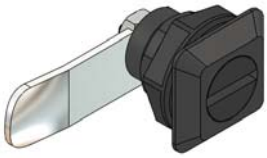

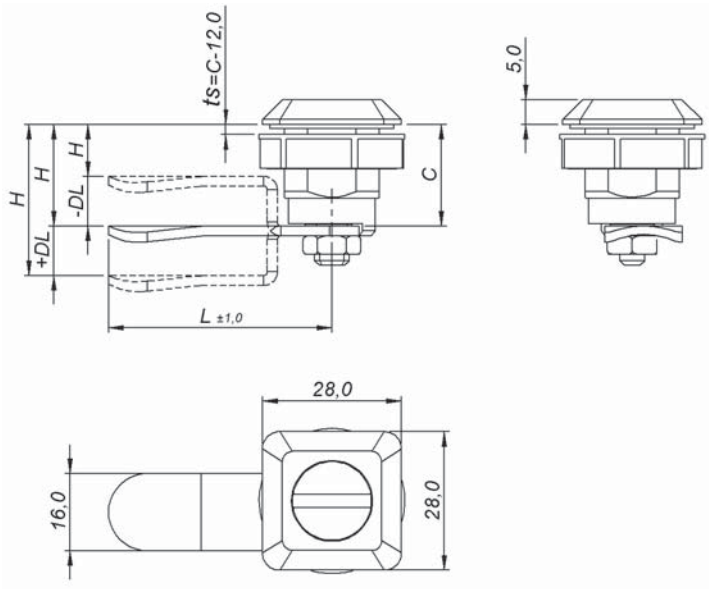

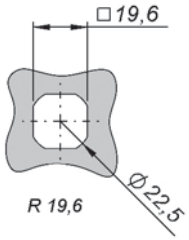

Recorte de fixação
Cut out
Corte de fijación

INSERTO INSERT INSERTO		FRONTAL QUADRADO – SQUARE FRONT – FRONTAL CUADRADO	
		CROMADO – CHROMED – CROMADO	PRETO – BLACK – NEGRO
		C 20	
	FE-2,0	1.L00.131.J20	1.L00.132.J20
	UN-0,0	1.L00.231.J20	1.L00.232.J20
	QD-8,0	1.L00.331.J20	1.L00.332.J20
	TR-8,0	1.L00.431.J20	1.L00.432.J20
ts	Max	8 mm	

H = C	1.L00.131.J20	H ≠ C	1.L00.131.ttt page 211.
DL = 0		DL ≠ 0	
L = 45		L ≠ 45	

FL19,6FS-RD-PCH

fechos lingueta
cam latches
cierres lengüeta

19.6

unikey

fixo – fixed – fijo

sem click – without click – sin click

Construção
Corpo e inserto em poliamida 6 preta. Travamento em aço 1020 zincado, lingueta FI45. Para outras linguetas, tipos e alturas consulte a página 211.

Acessórios Opcionais
Consulte a página 29 e 30.

Construction
Housing and insert built in black polyamide 6. Locking built in 1020 steel zinc, cam FI45. For other cams, types and heights refer to page 211.

Optional Accessories
Refer to page 29 and 30.

Construcción
Carcasa e inserto en poliamida 6 negra. Traba en acero 1020 cincado, lengüeta FI45. Para otras lengüetas, tipos y alturas consulte la página 211.

Accesorios Opcionales
Consulte la página 29 y 30.

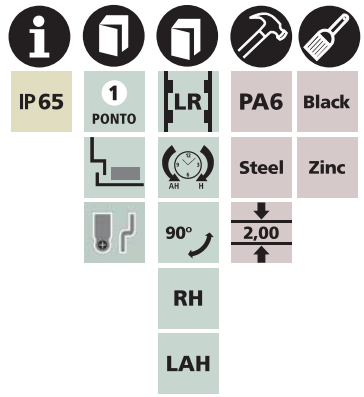

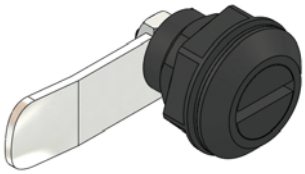

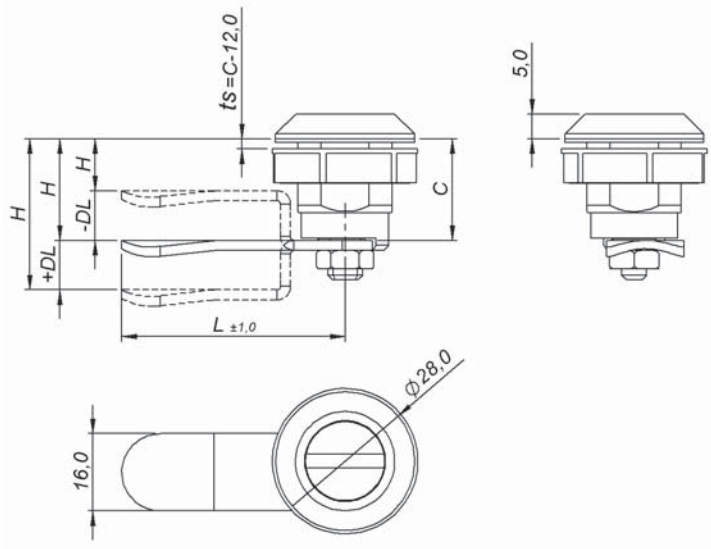

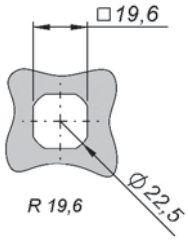

Recorte de fixação
Cut out
Corte de fijación

INSERTO INSERT INSERTO		FRONTAL REDONDO – ROUND FRONT – FRONTAL REDONDO
		POLIAMIDA 6 – POLYAMIDE 6 – POLIAMIDA 6
		C 20
	FE-2,0	1.L10.133.J20
	UN-0,0	1.L10.233.J20
	QD-8,0	1.L10.333.J20
	TR-8,0	1.L10.433.J20
ts	Max	8 mm

H = C	1.L10.133.J20	H ≠ C	1.L10.133.ttt page 211.
DL = 0		DL ≠ 0	
L = 45		L ≠ 45	

fechos lingüeta
cam latches
cierres lengüeta

19.6

unikey

fixo – fixed – fijo

sem click – without click – sin click

Construção
Corpo e inserto em poliamida 6 preta. Travamento em aço 1020 zincado, lingueta FI45. Para outras linguetas, tipos e alturas consulte a página 211.

Acessórios Opcionais
Consulte a página 29.

Construction
Housing and insert built in black polyamide 6. Locking built in 1020 steel zinc, cam FI45. For other cams, types and heights refer to page 211.

Optional Accessories
Refer to page 29.

Construcción
Carcasa e inserto en poliamida 6 negra. Traba en acero 1020 cincado, lengüeta FI45. Para otras lengüetas, tipos y alturas consulte la página 211.

Accesorios Opcionales
Consulte la página 29.

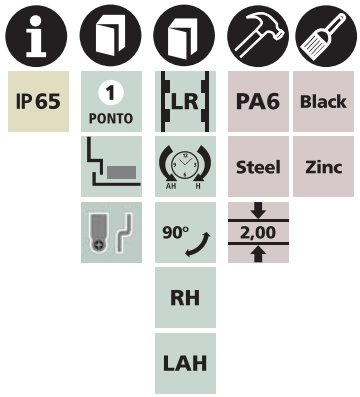

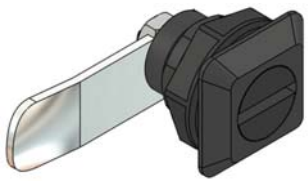

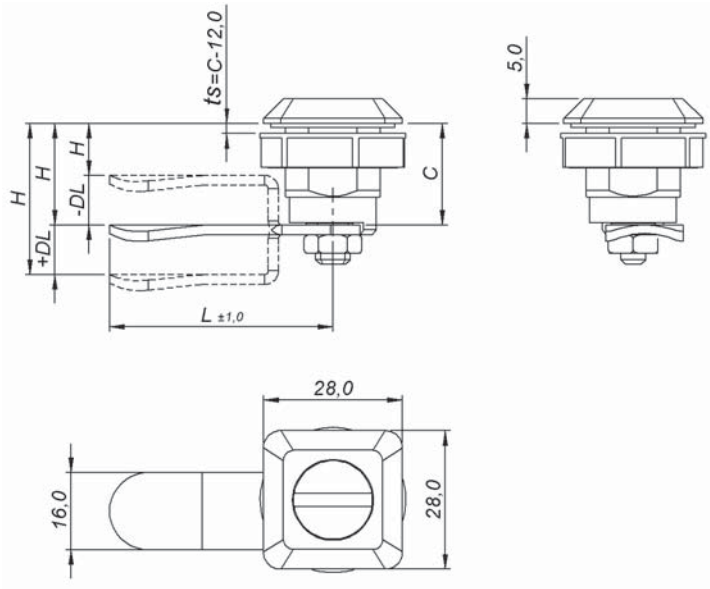

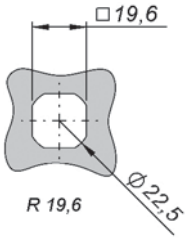

Recorte de fixação
Cut out
Corte de fijación

INSERTO INSERT INSERTO		FRONTAL QUADRADO – SQUARE FRONT – FRONTAL CUADRADO
		POLIAMIDA 6 – POLYAMIDE 6 – POLIAMIDA 6
		C 20
	FE-2,0	1.L00.133.J20
	UN-0,0	1.L00.233.J20
	QD-8,0	1.L00.333.J20
	TR-8,0	1.L00.433.J20
ts	Max	8 mm

H = C	1.L00.133.J20	H ≠ C	1.L00.133.ttt page 211.
DL = 0		DL ≠ 0	
L = 45		L ≠ 45	